EXTECH®

取扱説明書

コンパクト・モイスチャー・メーター

型番 MO50

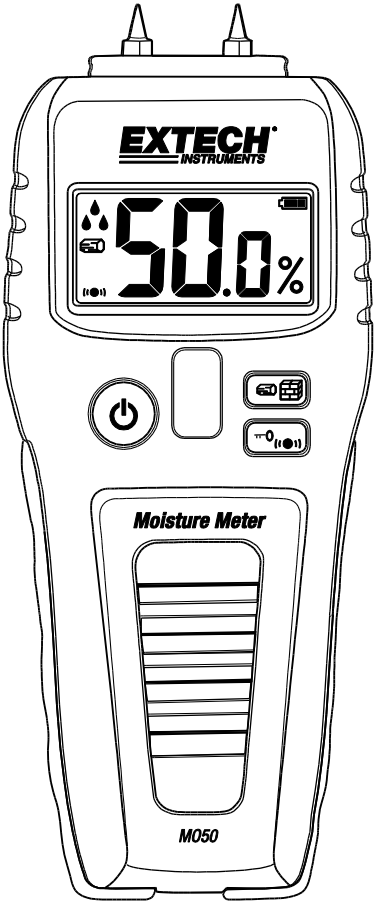

はじめに

Extech製品（型番 MO50）〈モイスチャー・メーター〉をお選びいただき、ありがとうございます。このコンパクトな測定器MO50は、木材や建材の水分量基準測定 (単位はパーセント= %) を素早く行います。この測定器 MO50は簡単な操作で、水分含有量を測定値、お知らせ音、「水滴」アイコンを表示します。

この測定器MO50 は、床やカーペットの下の水分検知がきわめて重要な建築物保存プロジェクトや保存活動に理想的です。この測定器 MO50は、壁裏や天井中の水漏れの影響を分析するためにたいへん優れたツールです。

この器具は十全なテストと較正を受けて出荷され、適当に使用すれば、信頼できる状態で何年ものわたる使用に耐えます。当社ウェブサイト(www.extech.com)をご覧いただき、取扱説明書や製品のアップデート、製品登録、カスタマーサポートをチェックしてください。

特徴

- 木材に含まれる水分の割合を表示する
- 建材（板壁、石板、段ボール、石膏、コンクリート、モルタル）に含まれる中の水分の割合を表示する
- 水分の割合が高まるにつれて、お知らせ音の間隔が短くなっていく (8種類の鳴り方)
- 「水滴」アイコンによって、水分含有率の低中高を表示する
- 使いやすいコンパクトなデザイン
- ディスプレイのロック機能が測定値を固定する
- 自動電源オフの機能が電池エネルギーを節約する
- ピン2本を取り付け、保護キャップをかぶせ、9V 電池を入れると完成

詳細

測定器詳細

1. 測定ピン
2. 液晶ディスプレイ
3. 電源ボタン
4. テスト対象物質の選択
5. ディスプレイのロック/お知らせ音ボタン

注意: 電池ボックスは測定器の背面にある。右の図にはピンの保護カバーは描かれてない。

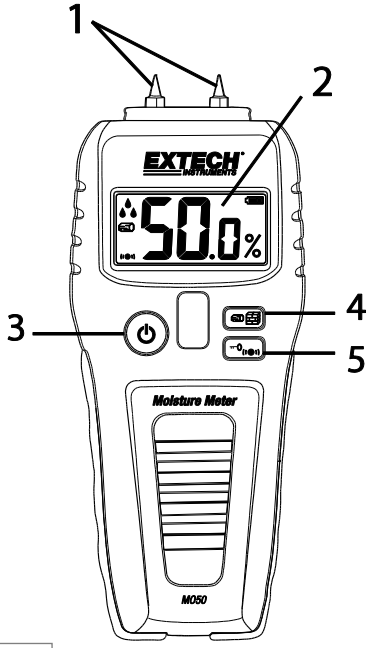

図 1 測定器の詳細

ディスプレイの詳細

1. 水滴アイコン（水滴 1 つは低含水量、2 つは中程度、3 つは高含水量)
2. 木材モードのアイコン
3. 建材モードのアイコン
4. お知らせ音オンのアイコン
5. 水分測定値の数字
6. 水分量の単位 (相対測定の場合)
7. ディスプレイのロックを示すアイコン
8. 電池残量のアイコン

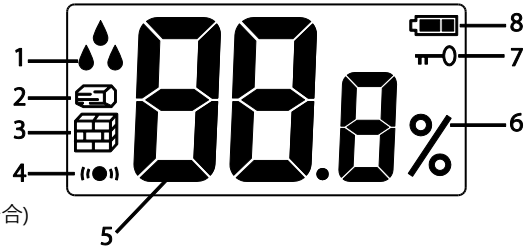

図 2 ディスプレイの詳細

ボタンの詳細

ボタン	ボタンの名称	説明
⏻	電源オン／オフ	長押しして、測定器の電源をオンにしたりオフにしたり（入／切）する
/	テスト対象物質の選択	テスト対象物質のグループを選択する (木材、建材)
/	ディスプレイのロック／解除とお知らせ音の入／切	軽く一押しするとディスプレイ上の測定値を固定する 長押しするとお知らせ音を ON/OFF（入／切）する

操作

⚠ **注意**: 測定用電極ピンはきわめて鋭利です。ピンを取り扱う時には注意してください。使用しないときには、ピンに保護キャップをかぶせてください。

操作手順

1. 保護／テスト用キャップを注意深く取り外して、ピン電極を露出させます。
2. ⏻ ボタンを押して、測定器のスイッチをオンにします。測定器の電源が入るとお知らせ音が鳴って、ディスプレイのスイッチが入ります。測定器の電源が入らない場合は、測定器背面の電池ボックスを調べてください。
3. テスト対象物質選定ボタン を押すと、木材モード と 建材モード が立ち上がります。どのモードを選択したか、アイコンが表示されます。
4. テスト対象物質に、ピン電極を押し込みます。
5. パーセント（%）の単位で表示された測定値を読みとり、水分量を示す水滴アイコンの を見てとり、お知らせ音を聞きとります。

   水滴アイコン 1 つは低測定値; 2 つは中程度の測定値; 3 つは高測定値; 測定器の背面のチャートを参照してください。同じ表はこの取扱説明書の後段の付表にも掲載されています。

   測定お知らせ音を聞き取ってください。お知らせ音の間隔が短ければ、測定値は高く、お知らせ音の間隔の長蹴れば、測定値は低いです。全部で 8 種類の音があります。
6. 電源ボタンを長押しして、測定器のスイッチを切ります。

電源自動オフ (APO)

この測定器は、電池エネルギーを節約するために、3 分間何もしないと自動的に電源がオフに鳴ります。

ディスプレイ上のロック

ディスプレイのロックボタン を押すと、表示された測定値を静止させることができます。ディスプレイの が表示されたら、ロック機能がオン担っています。ロックボタン をもう一度押すと、通常の測定モードに戻ります。

お知らせ音のオン／オフ

お知らせ音は、初期設定ではオン担っています。お知らせ音をオフにするには、ディスプレイのロック／お知らせ音ボタンを長押しします。お知らせ音が起動している時は、音が鳴るアイコン が表示されます。

自己テスト用キャップ

測定器MO50の電源を入れて、測定モードを木材か建材のいずれかに合わせたら、ピン電極を押し込んで、保護／テストキャップの先端に触れさせます。

予想される結果:

木材:　17.0～ 19.0%

建材:　15.5 ～17.5%

測定器の測定結果が上述の範囲内におさまらない場合、電池を交換してください。それでも測定結果が上述の範囲に収まらない場合、その測定器は欠陥品です。当社に連絡してください。

メンテナンス

バッテリー交換

電池残量アイコン が空を示すか、あるいは発光している場合、電池を交換してください。

1. 背面の電池ボックスのラッチを押して、蓋を top 利外します
2. 9V 電池を、電極の向きに注意しながら、入れます。.
3. 電池ボックスの蓋を元に戻します。
4. 古い電池は責任をもって、適用される可能性のある法的規則の範囲内で処分してください。

電池や蓄電池を家庭ゴミに含めて廃棄しないでください。
ユーザーは、消費者として法律上、使用済みの電池を適当な集積所、あるいはその電池を買った販売店、もしくはいかなる店であれ電池を販売している店に持っていくよう義務づけられています。

測定器の廃棄: この測定器を家庭ゴミとして廃棄しないでください。ユーザーは、寿命の尽きた電気器具もしくはディジタル装置を指定された集積所に持っていくよう義務づけられています。

メンテナンスと清掃

- 測定器は、使用していないときは、保護キャップをかぶせておいてください。ピン電極はきわめて鋭利です
- 測定器は、直射日光の当たらない、埃の無い、安定した環境に保存してください。
- 測定器を長期にわたって保存する場合、あるいは電池残量アイコンが電池の無電圧を示している場合、測定器から電池を抜いてください。
- 測定器の筐体を清掃する場合、しめらせた布で拭いてください。溶剤や研磨材を使用しないでください。
- ピンを清掃は、残留物質をしめらせた布で注意深く拭いてください。使用前に良く乾かしてください。

仕様

ディスプレイ	多機能表示付き液晶ディスプレイ
測定のタイプ	相対含有水分量(%)
測定原理	電気抵抗
測定結果の表示	ディジタル式、水滴型アイコン (水滴 1 個、2 個または 3 個)、水分量の測定結果の高低に従う、強さの異なる 8 つのお知らせ音
測定範囲	**木材** 低水分含有量; 5%～11.9%;中程度の含有量: 12% ～ 15.9%;高含有量: 16 ～ 50% **建材** 低水分含有量; 1.5%～ 16.9%;中程度の含有量: 17% ～19.9%;高含有量 20～ 33%
分解用	0.1%
精度	±3.0% （使用環境に起因） 22 ºC ～ 25 ºC (72 ºF ～77 ºF)
ピン電極の長さ	0.3 インチ (8mm)
ピン電極の材質	ステンレス鋼。本体組み込み式交換可能
自動電源オフ	3 分後
電源	9V 電池 1 本 (測定器背面の電池ボックス)
使用電力	15mA 未満
低電池残量の表示	電池電圧が約 7.0VDC 未満
操作条件	5~45ºC (41~113ºF);相対湿度 80%以下
保管条件	0~50ºC (32~122ºF);相対湿度 85%以下
大きさ	170 x 65 x 30mm (6.7 x 2.6 x 1.2インチ)
重量	120g (4.2 オンス) 電池重量を含まず

測定結果解釈表

		木材 (%)	建材 (%)
	全範囲 >	**5~50**	**1.5~33**
	低	5~9.9	1.5~9.9
		10~11.9	10~16.9
	中程度	12~13.9	17~17.9
		14~15.9	18~19.9
	高	16~19.9	20~23.9
		20~29.9	24~27.9
		30~39.9	28~29.9
		40~50	30~33

年間の保証

に、出荷日から 2 年間、部品および製造上の欠陥がないことを保証します（センサーとケーブルには 6 か月の限定保証が適用されます）。完全な保証テキストを表示するには、http://www.extech.com/support/warranties にアクセスしてください。

校正および修理サービス

FLIR Systems, Inc. は校正及び修理サービスを、 弊社販売の Extech ブランドについて提供しています。弊社ではほとんどの弊社製品について NIST トレーサブル校正を提供しています。校正および修理可否の情報に関しては弊社にご連絡ください、以下の連絡情報をご参照ください。メーターの性能と精度立証のため年 1 度、校正をするべきです。製品仕様は予告なしに変更することがあります。製品の最新情報に関しては弊社のホームページへ：www.extech.com.

カスタマーサポート連絡

カスタマーサポートの電話番号リスト： https://support.flir.com/contact

校正、修理、および返品メール：repair@extech.com

技術サポート： https://support.flir.com

著作権 © 2015-2020 FLIR Systems, Inc.
全世界において本書全部または一部の無断複写・転写を禁じます
www.extech.com